# Crew_1

Plafone | 220-240 V | 1 topLED 21 W DC - 22 W AC
CRI 80
**8281**

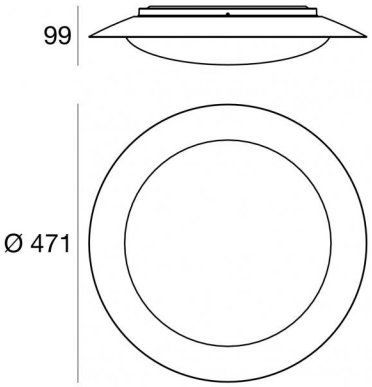


| Dati tecnici | |
|---|---|
| Tipologia | Superficie |
| Posizione installativa | Parete - Soffitto |
| Ambiente installativo | Indoor |
| Sorgente luminosa | Tecnologia LED |
| Ottica | General Lighting |
| Direzione emissione luminosa | verso il basso |
| Potenza | 21 W |
| Flusso luminoso sorgente | 2460 lm |
| Frequenza | 60 - 50 Hz |
| CCT / Tonalità | 3000 K |
| Indice di resa cromatica | 80 Ra |
| C.C. / C.V. | AC |
| Classe di isolamento | 1 |
| IP | IP40 |
| Prova del filo incandescente | 650° |
| Montaggio diretto su superfici normalmente infiammabili | Si |
| CE | Si |
| Driver incluso | Driver |
| Articolo dimmerabile | No |
| Orientabilità | No |
| Basculante | No |
| Calpestabilità | No |
| Carrabilità | No |
| Cavo incluso | No |
| Resinatura | No |
| Tipologia di emissione luminosa | Singola emissione |
| Peso netto | 1.5 Kg |
| Protezione scariche elettrostatiche | No |
| Protezione surge | No |

| Finitura corpo | |
|---|---|
| Materiale | ferro |
| Colore | ferro scuro |
| Lavorazione | spazzolatura |

| Finitura diffusore | |
|---|---|
| Materiale | PMMA |
| Colore | Opalino |

# Crew_1

Plafone | 220-240 V | 1 topLED 21 W DC - 22 W AC | CRI 80 | Base
**8281**

Plafone a singola emissione per applicazione indoor. La sorgente luminosa LED, di colore bianco caldo, con distribuzione luminosa General Lighting, è composta da 1 LED topled, con una CCT 3000 K ed un CRI 80; il flusso luminoso della sorgente è di 2460 lm, con un'efficienza nominale di 117.1 lm/W.

Il corpo dell'apparecchio, realizzato in ferro, presenta una finitura di colore ferro scuro, ottenuta tramite spazzolatura; il diffusore è prodotto in pmma. Il grado di protezione è IP40; il peso complessivo è di 1.5 kg.

La potenza assorbita dall'apparecchio è di 21 W.

L'apparecchio presenta una classe di isolamento I ed è installabile a parete o soffitto.

Conforme alla norma EN 60598-1 e alle relative prescrizioni particolari.

| Caratteristiche Illuminotecniche | |
|---|---|
| Resa luminosa apparecchio (LOR) | 73 % |
| Flusso luminoso sorgente | 2460 lm |
| Flusso luminoso apparecchio | 1800 lm |
| Potenza reale apparecchio | 22 W |
| Efficienza reale apparecchio | 81 lm/W |
| Temperatura di colore | 3000 K |
| Deviazione standard di corrispondenza colore | 3 Step MacAdam |
| Indice di resa cromatica | 80 Ra |
| Temperatura di giunzione nell'apparecchio | 80 |
| Temperatura standard dell'ambiente di esercizio | 25 |
| **LED Life / Failure Ratio** | |
| L70 B20 C0 72500h | |

| UGR | |
|---|---|
| UGR axial | 20.2 |
| UGR transversal | 20.6 |
| X=4H \| Y=8H | S=0.25H |
| Reflection factor | 70/50/20 |
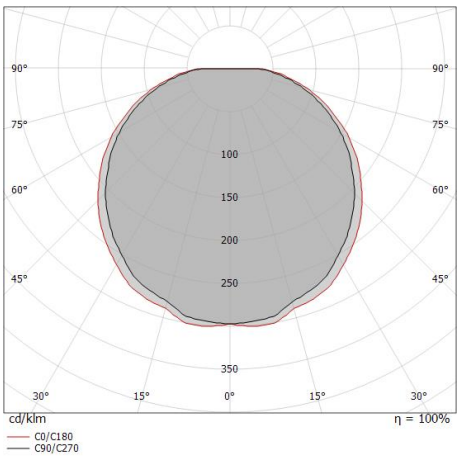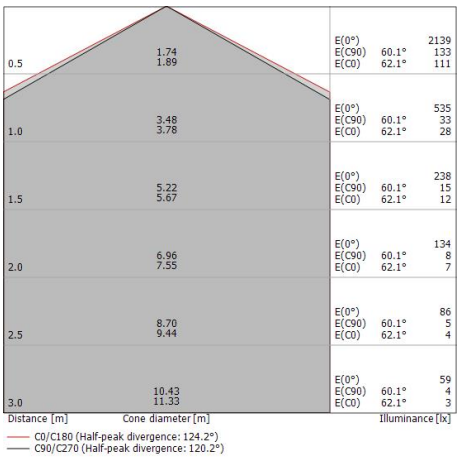
| OPTICAL | |
|---|---|
| Light distribution simmetry | Symmetrical 2 |
| Ottica C0/C180 | 124° |
| Ottica C90/C270 | 120° |